Schäffer

3545 | 3550 | 4250

Extrem niedrige Bauhöhe:
3550 SLT

HOFLADER

Ergonomie und Kraft

SCHÄFFER

Von 15 kW (20 PS) bis 115 kW (157 PS). Seit über 60 Jahren entwickeln wir Lader für individuelle Bedürfnisse. Die Zufriedenheit unserer Kunden hat uns zu dem gemacht, was wir heute sind: Einer der leistungsfähigsten und erfolgreichsten Anbieter von Hof-, Rad- und Teleradladern überhaupt. Tag für Tag schaffen unsere Mitarbeiter neue, maßgeschneiderte Lösungen.

Jeder Schäffer Lader ist die Synthese aus vielen Jahren Erfahrung und innovativem Entwicklergeist. Unsere Produkte setzen Maßstäbe im Bereich der größtmöglichen Zuverlässigkeit und Langlebigkeit. Mit geringeren Kosten über die gesamte Nutzungsdauer. Mit noch mehr Leistung, Sicherheit und Fahrkomfort über lange Jahre hinweg.

Schäffer Lader im Einsatz:
www.schaeffer.de/videos

DIE KOMPAKTKLASSE VON SCHÄFFER: ERGONOMIE UND KRAFT

Die 3500/4200er Baureihe von Schäffer: Wenn es um kompakte Maschinenabmessungen bei größtmöglicher Kraft und Bedienerfreundlichkeit geht, gehören diese Maschinen weltweit zur ersten Garnitur.

Sie verrichten ungeachtet der oft widrigen Verhältnisse ihren Dienst, egal ob bei minus 30 Grad am Polarkreis oder plus 45 Grad in Australien. Die Zuverlässigkeit und Stärke der Schäffer Lader ist geradezu sprichwörtlich. Die Lader sind universell einzusetzen: sei es in der Landwirtschaft, in der Pferdehaltung, bei Kommunen oder der Lagerwirtschaft. Mit Schäffer lässt sich einfach mehr bewegen.

Die Kompaktklasse:

3545 33 kW (45 PS)

3550 37 kW (50 PS)

3550 SLT 37 kW (50 PS)

4250 37 kW (50 PS)

DIE 3500ER UND 4200ER BAUREIHEN: 20 KM/H SERIENMÄSSIG UND QUALITÄT DURCH UND DURCH

Die Baureihen 3500 und 4200 unterstreichen den Schäffer Anspruch, extrem dynamische und ergonomische Lader zu bauen. Die Dieselmotoren sind drehzahlreduziert, so dass ein größerer Hydrostat zum Einsatz kommt. Dieser setzt die Kraft der Motoren über die Original Schäffer Achsen in noch höhere Schubkräfte um. Serienmäßig sind alle Lader dieser Baureihen mit einem unter Last schaltbaren Schnellgang bis 20 km/h ausgerüstet. Die hydraulische Werkzeugverriegelung ist ebenfalls Standard. Die Schäffer Lader sind die einmalige Synthese aus Agilität, Kraft, Komfort und Sicherheit.

Mit der Schäffer Hofladeraufnahme SWH ist das Ankuppeln aller Arbeitsgeräte ein Kinderspiel. Das hydraulische Ver- und Entriegeln ist serienmäßig und sehr komfortabel. Original Schäffer Arbeitsgeräte sind mit dem Doppelhaken-Aufnahmerahmen ausgerüstet. So kann der Ein- und Auskippwinkel dem Ladegut problemlos angepasst werden. Bei Schüttgütern wie Getreide wird ein größerer Einkippwinkel, bei anderen Materialien ein größerer Auskippwinkel gewählt – einfach, flexibel, genial.

3550 SLT: DAS KRAFTPAKET FÜR NIEDRIGE PASSAGEN

Die SLT Lader werden aufgrund ihrer besonders niedrigen Bauhöhe von vielen Kunden sehr geschätzt. Mit einer Gesamthöhe von nur 2,02 m meistern diese Lader auch niedrige Passagen ohne Probleme. Der konstruktiv bedingte tiefe Schwerpunkt der Maschine wirkt sich bei wichtigen Faktoren wie Kipplast und Standfestigkeit positiv aus. Die Verbindung von kompakten Maschinenabmessungen, hoher Wendigkeit und sehr guter Leistung macht die Maschinen zu universell einsetzbaren Geräten.

SCHÄFFER 3545 | 3550 4250 | 3550 SLT

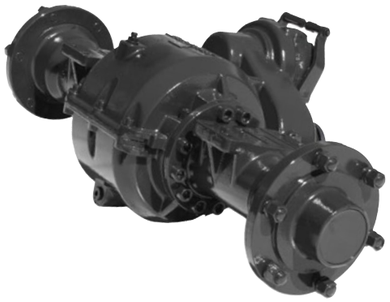

Schäffer Achsen – mit Sicherheit stabil

Schäffer Achsen sind optimal auf den jeweiligen Lader abgestimmt. Die Kraft des hydrostatischen Antriebes wird in unbändige Schubkräfte umgesetzt. In dieser Klasse gibt es kaum eine stärkere Achse als die Schäffer 6-Loch mit 70 mm starken Antriebswellen. Die automatische Schubkraftregelung des HTF-Antriebs (High Traction Force) liefert auch im Schnellgang immer die höchste Schubkraft. Der Druck im hydraulischen Fahrantrieb ist mit 480 bar genauso wie der Wirkungsgrad sehr hoch.

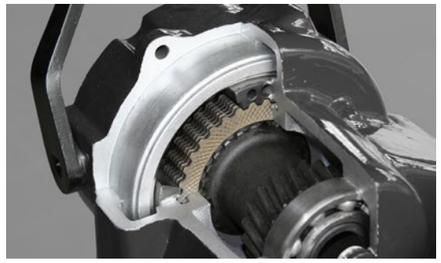

Schäffer „Easy-Brake“: Darauf können Sie sich verlassen

Alle Schäffer Lader mit Kardanwelle sind auch mit der Lamellenbremse „Easy-Brake“ ausgerüstet. Die Lamellen laufen hermetisch abgeschlossen in einem Ölbad und sind so vor Nässe und Dreck geschützt. Ein absolut verschleiß- und wartungsarmer Betrieb ist die Folge. Die Bremse bietet unter allen Einsatzbedingungen sichere Funktion. Die perfekte Dosierfähigkeit überzeugt genauso wie die hohe Verzögerungsleistung.

Etwas Einzigartiges? Bitte sehr.

Das Knick/Pendelgelenk der Kompaktklasse ist absolut wartungsfrei und unverwüstlich. Deswegen garantieren wir für dieses Bauteil 3 Jahre oder 3000 Betriebsstunden.

HTF: MAXIMALE SCHUBKRAFT, AUCH IM SCHNELLGANG

HTF steht bei Schäffer für „High Traction Force". Dabei handelt es sich um eine automatische Schubkraftregelung, die es dem Lader erlaubt, auch im Schnellgang immer die höchste Schubkraft zu liefern. Möglich wird dies durch einen neuen Axialkolben-Schrägachsmotor, der die Geschwindigkeit automatisch in Abhängigkeit der Zugkraft regelt. Besonders vorteilhaft wird dies bei der Bergauffahrt, da der Fahrer jetzt nicht mehr in den ersten Gang herunterschalten muss.
Auch beim Einfahren in ein Haufwerk profitiert der Maschinenführer von der neuen Funktion: Wenn vom Lader mehr Schubkraft verlangt wird, passt sich der Hydraulikmotor automatisch der geforderten Zugkraft an, ohne dass der Fahrer manuell eingreifen muss. So können die meisten Arbeiten im Schnellgang erledigt werden – das erhöht den Fahrkomfort und beschleunigt das Arbeiten. HTF gehört zur Serienausstattung des **3545, 3550, 3550 SLT** und des **4250**.

Vorteile auf einen Blick:

- Sehr hohe Schubkräfte
- Kein manuelles Herunterschalten bei Bergauffahrt notwendig
- Auch im Schnellgang immer maximale Schubkraft verfügbar, z.B. bei der Fahrt in ein Haufwerk
- Erhöhter Fahrkomfort, schnelleres Arbeiten

DIE 3500ER UND 4200ER BAUREIHE VON SCHÄFFER: VORTEILE AUF EINEN BLICK

ELEKTRONISCHER FAHRANTRIEB FÜR MEHR KOMFORT

SPT steht für „Schäffer Power Transmission“, einem elektronisch geregeltem Fahrantrieb, der serienmäßig im 4250 verbaut ist. Der neue Kubota-Motor liefert das höchste Drehmoment seiner Klasse und ist in Verbindung mit einem elektronisch geregelten Fahrantrieb einzigartig auf dem Markt der 37 kW / 50 PS Lader. Dabei wird der Fahrantrieb der Drehmomenteigenschaft des Dieselmotors angepasst.
Für den Fahrer ergeben sich eine Vielzahl von Vorteilen: Die Betriebskosten werden gesenkt, da der Wirkungsgrad erhöht und der Kraftstoffverbrauch damit reduziert wird. Ebenso wird das Anfahren am Berg deutlich leichter, denn dank Anfahrhilfe kommt es kaum noch zum Zurückrollen. Weiterer Pluspunkt: Das optional erhältliche Potentiometer übernimmt die Aufgabe eines Tempomaten. Der Lader hält automatisch und unabhängig der Motordrehzahl eine konstante Geschwindigkeit – ein besonderer Komfort bei der Arbeit mit Futterdosiergeräten, Strohverteilern, Mulcher oder Kehrbesen.
Zudem bietet die elektronische Steuerung mehrere neue Sicherheitsfunktionen, wie zum Beispiel einen Überhitzungsschutz und einen Überdrehschutz des Motors, die das Arbeiten mit den Ladern noch sicherer und zuverlässiger machen. SPT gehört zur Serienausstattung des **4250**.

Vorteile auf einen Blick:

- Höherer Wirkungsgrad, geringerer Kraftstoffverbrauch, reduzierte Betriebskosten
- Anfahrhilfe erleichtert Anfahren an Steigungen
- Verschiedene Fahreigenschafts-Parameter können voreingestellt werden
- Sicherheitsfunktionen: u.a. Überhitzungsschutz und Überdrehschutz des Motors
- Optionaler Potentiometer übernimmt Aufgabe eines Tempomaten: Maschine hält eine konstante Geschwindigkeit unabhängig der Motordrehzahl, besonders vorteilhaft bei der Arbeit mit Futterdosiergeräten, Strohverteilern, Mulcher oder Kehrbesen
- Bessere Agilität und mehr Fahrspaß

ERGONOMIE PUR

BEQUEMES ARBEITEN LEICHT GEMACHT

Die Kabine des 4250 bietet einen sehr ergonomischen Arbeitsplatz. Hier fühlt sich der Fahrer auch nach langen Arbeitstagen fit. Alle Bedien- und Kontrollinstrumente sind übersichtlich und benutzerfreundlich angeordnet. Der bequeme Komfortsitz und die optimale Beinfreiheit lassen keine Wünsche offen. Die großzügige Verglasung bietet dem Fahrer die perfekte Rundumsicht auf Werkzeug und Rangierbereich. Sämtliche hydraulische Funktionen können im Joystick integriert werden und ermöglichen eine präzise und feinfühlige Einhebelsteuerung. Die linke Hand bleibt immer am Lenkrad.

Perfekte Sicht nach oben mit Sonnenrollo

KABINENAUSSTATTUNG DES 4250:

2x Dual Power Arbeitsscheinwerfer vorne, 1x Single Power hinten

Zusammengefasste Schalterleiste, Steckdose mit Dauerstrom

Multifunktions-Joystick

Flaschenhalter, Batteriehauptschalter

TECHNISCHE DATEN

	3545	3550	3550 SLT	4250
Motor	4 Zyl. Kubota Turbo 33 kW (45 PS)	4 Zyl. Kubota 37 kW (50 PS)	4 Zyl. Kubota 37 kW (50 PS)	4 Zyl. Kubota, 37 kW (50 PS), elektr. geregelter Antrieb (SPT)
Fahrhydraulik	hydrostatisch-automotiv, HTF (High Traction Force)			
Bereifung	10.0/75 - 15.3 AS Option I 11.5/80 - 15.3 AS Option II 31 x 15.5 - 15 Option III 15.0/55 - 17	11.5/80 - 15.3 AS Option I 31 x 15.5 - 15 Option II 15.0/55 - 17 Option III 425/55 R17	11.5/80 - 15.3 AS Option I 31 x 15.5 - 15 Option II 15.0/55 - 17 Option III 425/55 R17	11.5/80 - 15.3 AS Option I 15.0/55 - 17 Option II 425/55 R17
Betriebsbremse	Kombi-Bremse hydrostatisch und über Lamellenbremse			
Feststellbremse	im Ölbad laufende Lamellenbremse			
Arbeitshydraulik Leistung/Druck	Förderleistg.: ab 42 l/min Arbeitsdruck: 200 bar	Förderleistg.: ab 46 l/min Arbeitsdruck: 200 bar	Förderleistg.: ab 46 l/min Arbeitsdruck: 200 bar	Förderleistg.: ab 52 l/min Arbeitsdruck: 200 bar
Lenkung	vollhydraulische Knick-Pendel-Lenkung			
Betriebsgewicht	2.650 kg 2.850 kg mit Kabine	2.800 kg 3.000 kg mit Kabine	2.800 kg	3.100 kg 3.300 kg mit Kabine
Hubkraft	2.000 kg	2.000 kg	2.000 kg	2.300 kg
Kipplast, gerade*1 Palettengabel Schaufel	1.523 - 1.648 kg 1.911 - 2.078 kg	1.621 - 1.739 kg 2.002 - 2.191 kg	1.621 - 1.739 kg 2.002 - 2.191 kg	1.783 - 1.913 kg 2.010 - 2.201 kg
Achsen	Original Schäffer-Achsen, 6 Lochfelge; Option: automatisches Sperrdifferential			
Geschwindigkeit	0 - 20 km/h	0 - 20 km/h in 2 Fahrstufen unter Last schaltbar Option: 0-28 km/h	0 - 20 km/h in 2 Fahrstufen unter Last schaltbar Option: 0-28 km/h	0 - 20 km/h in 2 Fahrstufen unter Last schaltbar, Option: 0-28 km/h
elektr. Anlage	Betriebsspannung 12 V			
Füllmengen	Kraftstoff: 48 l Hydrauliköl: 50 l	Kraftstoff: 55 l Hydrauliköl: 50 l	Kraftstoff: 55 l Hydrauliköl: 50 l	Kraftstoff: 85 l Hydrauliköl: 60 l
Schalldruckpegel LpA	84 dB (A)	85 dB(A)	85 dB(A)	85 dB(A)
Schallleistungspegel garantiert LwA gemittelt LwA	101 dB (A) 100 dB (A)	101 db(A) 100 db(A)	101 db(A) 100 db(A)	101 db(A) 100 db(A)
Hand-, Arm-Vibration *2	<2,5 m/s²	< 2,5 m/s²	< 2,5 m/s²	< 2,5 m/s²
Ganzkörper-Vibration *2	<0,5 m/s²	< 0,5 m/s²	< 0,5 m/s²	< 0,5 m/s²
HTF	X	X	X	X
SPT	-	-	-	X

*1 nach ISO 8313 *2 nach ISO 8041 X = Serienausstattung

Reifendimension und Zusatzausrüstungen verändern Betriebsgewicht, Kipplast und Nutzlast.

ABMESSUNGEN

		3545	3550	3550 SLT	4250
A	Achsabstand [mm]	1.800	1.800	1.800	1.840
B	Fahrgestelllänge [mm]	3.485	3.485	3.485	3.680
C	Gesamtlänge mit Standardschaufel [mm]	4.185	4.185	4.185	4.500
D	Schürftiefe [mm]	90	90	90	130
E	Arbeitshöhe max. [mm]	3.550/3.800*	3.550/3.800*	3.550	4.100
F	Schaufeldrehpunkt max. [mm]	2.950/3.200*	2.950/3.200*	2.950	3.250
G	Ladehöhe mit Palettengabel [mm]	2.810/3.010*	2.810/3.010*	2.810	3.070
H	Ausschütthöhe max. [mm]	2.140/2.390*	2.140/2.390*	2.140	2.420
I	Höhe Vorderwagen [mm]	1.700/1.790*	1.700/1.790*	1.700	1.850
J	Ausschüttweite [mm]	560	560	560	300
K	Sitzhöhe [mm]	1.150	1.150	1.030	1.270
L	Höhe Fahrerschutzdach [mm] Höhe Kabine [mm]	2.270 2.230	2.270 2.230	ab 2.020 –	2.270 2.220
N	Gesamtbreite [mm]	1.020 - 1.390	1.020 - 1.680	1.020 - 1.680	1.220 - 1.680
O	Spurkreisradius innen [mm]	1.100	1.100	1.100	1.310
P	Spurkreisradius außen [mm]	2.120	2.120	2.120	2.530
Q	Außenradius mit Standardschaufel [mm]	2.500	2.500	2.500	2.880

* Option: Hohe Hubhöhe

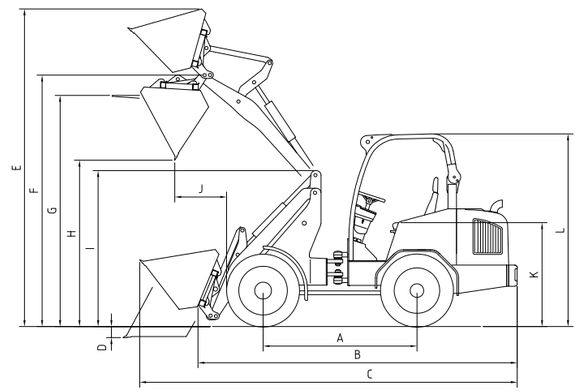

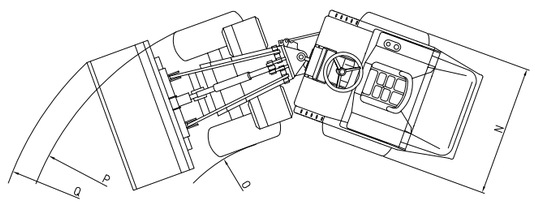

Alle technischen Angaben in diesem Prospekt beziehen sich auf Serienmodelle und beschreiben deren Standardfunktionen. Die Ausstattungen und deren Funktionen sowie das Zubehör hängen vom jeweiligen Modell und den Optionen des Produktes sowie von den länder- und kundenspezifischen Vorgaben ab (so werden die Maximalwerte bei Kipp- und Nutzlasten nur mit zusätzlicher Ballastierung erreicht). Abbildungen können nicht erwähnte oder nicht serienmäßig erhältliche Produkte oder Ausstattungen zeigen. Die Beschreibungen, Abmessungen, Abbildungen, Gewichtsangaben und technischen Daten entsprechen dem Stand der Technik zur Zeit der Drucklegung und sind unverbindlich. Änderungen im Bereich der Konstruktion, Ausstattung, Optik und Technik behalten wir uns wegen der laufenden Weiterentwicklung der Produkte ohne Ankündigung vor. Bei Bedenken bezüglich der Leistungsfähigkeit oder der Wirkungsweise unserer Produkte aufgrund besonderer Umstände empfehlen wir Probearbeiten unter gesicherten Bedingungen. Abweichungen von Abbildungen oder Maßen, Rechenfehler, Druckfehler oder Unvollständigkeiten im Prospekt schließen wir trotz aller Sorgfalt nicht aus. Deswegen übernehmen wir für die Richtigkeit und Vollständigkeit der Angaben in diesem Prospekt keine Gewähr. Die einwandfreie Funktionsfähigkeit unserer Produkte gewährleisten wir im Rahmen unserer Allgemeinen Geschäftsbedingungen. Darüber hinausgehende Garantien übernehmen wir grundsätzlich nicht. Eine weitergehende Haftung als in unseren Allgemeinen Geschäftsbedingungen ist ausgeschlossen.

made by SCHÄFFER

Schäffer bietet Ihnen ein Programm mit 40 unterschiedlichen Modellen, jedes optimal anpassbar an Ihre Bedürfnisse. Die Einsatzmöglichkeiten unserer Lader sind vielfältig: ob in Land- oder Bauwirtschaft, im Garten- und Landschaftsbau, in Industrie und Gewerbe, in der Pferdehaltung oder in der Lagerwirtschaft – Schäffer ist immer die beste Wahl.

Die Art und Weise, wie bei Schäffer Lader entwickelt, produziert und betreut werden, ist einzigartig. Der gewisse Unterschied liegt in unserer über 60-jährigen Erfahrung begründet. Zuerst denken wir an den Menschen, denn wir wollen seine Arbeit sicherer, komfortabler und auch profitabler gestalten. Dazu setzen wir am Standort Erwitte in Deutschland auf modernste Entwicklungs- und Fertigungstechnologien. Letztendlich sind es aber unsere Mitarbeiter, die im engen Kontakt mit dem Anwender immer wieder neue Lösungen schaffen. Langjährige Betriebszugehörigkeiten bilden zusammen mit einem unersättlichen Forschergeist die Grundlage für die besondere Kompetenz und für unseren weltweiten Erfolg.

Der Name Schäffer bedeutet nicht nur einzigartige Produktqualität. Er steht auch für Sicherheit und optimalen Service, den wir sowohl in Deutschland, als auch in Europa und rund um den Globus garantieren.

Der Kauf eines Schäffer Laders ist der Beginn einer langfristigen Beziehung. Nur mit Original Ersatzteilen bleibt Ihre Maschine über Jahre zu 100% ein echter Schäffer. Nur dann garantiert er Ihnen die Betriebssicherheit, die Sie brauchen und zu Recht erwarten. Wir bieten Ihnen und unseren Service-Partnern einen 24 Stunden Lieferservice – natürlich 7 Tage die Woche, 365 Tage im Jahr.

IHR HÄNDLER:

Schäffer

Schäffer Maschinenfabrik GmbH
Postfach 10 67 | D-59591 Erwitte
fon +49 (0)2943 9709-0
fax +49 (0)2943 9709-50
info@schaeffer.de

WWW.SCHAEFFER.DE

3.0/10.17/WD. Technische Änderungen vorbehalten. Maße sind ca.-Angaben. Abbildungen zeigen teilweise Modelle mit Sonderausführungen.